Certificado de Garantia Móveis Primavera

A Móveis Primavera buscando sempre melhorar o atendimento e compromisso com o cliente descreve abaixo os termos de garantia de produto.

1- Com a finalidade de melhorar e agilizar nosso controle operacional, apenas será válido o pedido de assistência técnica mediante apresentação deste documento preenchido e presente da etiqueta do produto e nota fiscal anexada.

2- Do **cliente** segue os seguintes direitos e deveres para obter do direito de garantia do produto:

2.1- No momento da entrega do produto, as caixas devem ser manipuladas e armazenadas com cuidado pelo profissional do estabelecimento da compra.

2.2- Produtos transportados e avariados em carros de terceiros não terão direito à garantia do produto.

2.3- As caixas deverão ser abertas somente pelo profissional habilitado da loja no momento da montagem.

2.4- A montagem do produto deverá ser feita somente pelo profissional habilidado do estabelecimento da compra do produto, caso contrário lhe implicará na extinção da garantia do produto.

2.5- A limpeza do móvel deverá ser feita somente com flanela lisa levemente umedecida com água.

2.6- Evitar a exposição do produto ao sol e a umidade, a decorrência destes dois fatores levará à aceleração do desgaste da tonalidade, durabilidade, tal como o desgaste de seus acessórios.

2.7- Constatado algum problema no produto que não seja devido ao mal uso do do mesmo, será trocada as peças avariadas, ficando vedada uma eventual troca se isso não se fizer necessário.

2.8- Para acionar a garantia do produto entrar em contato com o estabelecimento da compra do móvel.

2.9- Prazo de garantia: 180 dias contados à partir da emissão da nota fiscal do estabelecimento da compra do produto.

3- Da **empresa** (Móveis Primavera), cabe os seguintes direitos e deveres:

3.1- A empresa tem o direito e dever de atender ao pedido de garantia no prazo máximo de 30 dias úteis, após o contato do estabelecimento da compra do produto, através do envio deste documento preenchido.

3.2- Cabe ao estabelecimento da compra do produto o dever de enviar as peças danificadas para empresa (Móveis Primavera) para análise do defeito, após ser feita a assistência.

3.3-A empresa não se responsabiliza por montagens efetuadas por terceiros.

3.5- Danos decorrentes de desmontagem do produto por qualquer eventual motivo, implicará ao cliente a perda do direito de garantia do produto.

4.0- Dados de preenchimento do **cliente**, em obrigatório o preenchimento de todos os campos.

4.1- Nome do Cliente: _____

4.2- N° nota fiscal: _____

4.3- Estabelecimento de compra: _____

4.4- Cidade: _____

4.5- Você adquiriu garantia extendida da loja: _____

4.5- Telefone p/ contato: _____**email:**_____

5.0- Dados de preenchimento do **montador** (profissional habilitado da loja), em obrigatório o preenchimento de todos os campos.

5.1- Nome do montador: _____

5.2- N° peça solicitada: _____**Código:**_____**Qtd:**_____

5.3- Descrição da peça solicitada: _____

5.4- Motivo do pedido: _____

5.5- Observação do montador: _____

Etiqueta do produto

Cole aqui sua nota fiscal

Manual de montagem

COZINHA PASSIONE - 4 PTS/3 GVTS - CS143 - VECCHIO / VERMELHO

Dimensões: Alt.: 1,985 - Larg.: 2,194 - Prof.: 0,520

	Ferragem	Qtd	Código
A	3,5 x 40 CHATA	86	6544
B	3,5 x 30 CHATA	16	3966
C	3,5 x 14 CHATA	136	252
D	5 x 50 FLANGEADO	09	13316
E	4,0 x 25 CHATA	06	254
F	CAVILHA 6mm	50	372
G	DOBRADIÇA 35mm	06	4983
H	CORREDIÇA 350mm	03	424
I	CANTONEIRA 4 FUROS	12	260
J	PREGO 13X15	12	264
L	PREGO 10X10	150	263
M	TAXINHA	15	306
N	PUXADOR ANSI 320 mm	05	3129
O	PUXADOR ANSI 160 mm	03	4279
P	SAPATA QUADRADA	09	13033
Q	FISTÃO A GÁS 60N	01	6547
R	CANTONEIRA MAIOR 30X40	02	4007
S	CORREDIÇA TELESCOPICA 400 mm	01	6395
T	PERFIL DE GAVETA	02	6549
U	HASTE AÉREA	01	6553
V	DIVISOR DE TALHERES	01	6177
W	TAMPA MINI FIX TABACO	12	2776
X	PINO MINI FIX	12	2773
Z	TAMBOR MINI FIX	12	2774
Z1	SUPORTE PRATELEIRA	04	1388
Z2	KIT C/2 DOBRADIÇA CALÇO SUPER ALTO	01	10039
Z3	ADESIVO PRIMAVERA RETRÔ	01	5095

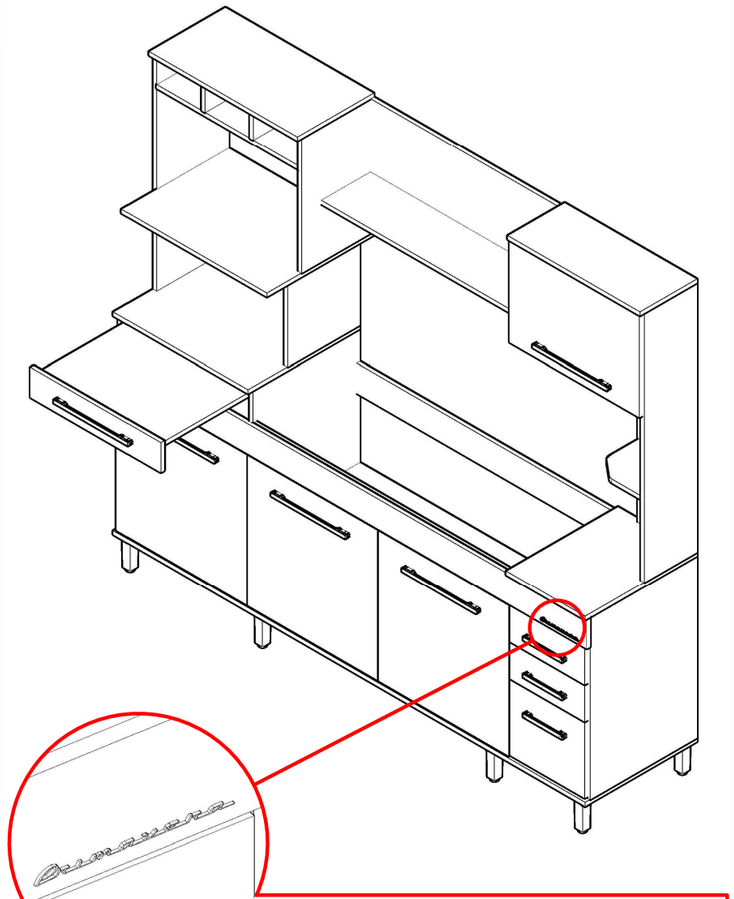

APLIQUE O ADESIVO PRIMAVERA (Z3) NA MOLDURA ACIMA DAS GAVETAS APÓS O TÉRMINO DA MONTAGEM DA COZINHA.

SR. MONTADOR

ESTE PRODUTO POSSUI DUAS OPÇÕES DE CORES NA MOLDURA (12), VERMELHO E VECCHIO. VERIFIQUE PRIMEIRAMENTE A OPÇÃO DESEJADA PELO CLIENTE E FAÇA A MONTAGEM .

ATENÇÃO: LEIA O CERTIFICADO DE GARANTIA E GUARDE BEM ESTE MANUAL DE MONTAGEM.

1° Etapa IDENTIFICANDO AS PEÇAS

Peça	Código	Descrição	Qtd.	Dimensões peça :
01	35227	Tampo inferior vecchio	01	2194X520X15 mm
02	35228	Porta vecchio	03	604X604X15 mm
03	35242	Gaveta menor vecchio	02	347X145X15 mm
04	36257	Gaveta maior vecchio	01	347x304x15 mm
05	36266	Porta basculante vecchio	01	604x415X15 mm
06	35248	Lateral inf. direita vecchio	01	735X497x15 mm
07	36263	Lateral inf. esquerda vecchio	01	865x497x15mm
08	35235	Lateral sup. direita vecchio	01	1085x245x15 mm
09	36258	Lateral sup. esquerda vecchio	01	955x335x15mm
10	35239	Painel lateral vecchio	01	660x245X15 mm
11	36249	Painel superior vecchio	01	1489x410x15 mm
12	35229	Moldura frontal vecchio/vermelho	01	2194x120x15 mm
13	35247	Prateleira pia vecchio	01	1202X497X15 mm
14	36264	Divisória dir. inf. vecchio	01	735X497X15 mm
15	35250	Lateral menor pt basc. vecchio	01	410X230X15 mm
16	35246	Lateral de gvt menor vecchio	04	365x97x15 mm
17	35253	Traseiro gaveta menor vecchio	02	282x55X15 mm
18	35256	Pilastra balcão pia vecchio	01	313X97x15 mm
19	36256	Tampo superior vecchio	01	615x265x15mm
20	36255	Tampo inf. pt basc. vecchio	01	600x245x15 mm
21	36250	Prateleira central vecchio	01	889x230x15mm
22	36261	Reforço interno pia	02	1202x97X15 mm
23	36276	Tampo menor vecchio	01	367x520x15 mm
24	35251	Prateleira usinada vecchio	01	225x240x15 mm
25	36269	Prateleira menor sup. vecchio	01	584x145x15 mm
26	36252	Tampo microondas vecchio	01	625x520x15 mm
27	36259	Lateral direita forno vecchio	01	545x335x15 mm
28	36267	Gaveta coffee break vecchio	01	604x120x15 mm
29	36253	Tampo sup.adega vecchio	01	690x355x15 mm
30	36268	Prateleira coffee break vecchio	01	570x420x15 mm
31	36251	Prateleira adega vecchio	01	660x335x15mm
32	35258	Prateleira inferior vecchio	01	594x335x15 mm
33	36265	Divisão adega vecchio	01	330x120x15 mm
34	36262	Divisória inferior esq. vecchio	01	865x497x15 mm
35	36260	Lateral dir. microondas vecchio	01	395x335x15 mm
36	36254	Tampo inf. forno vecchio	01	675x497x15 mm
37	36272	Fundo menor direito	01	357x90x03 mm
38	35244	Fundo inferior branco relevo	02	2185x335x03 mm
39	35245	Fundo gaveta branco relevo	03	312x370x03 mm
40	36271	Fundo menor esquerdo br relevo	01	615x217x03 mm
41	36170	Fundo microondas branco relevo	01	615x415x03 mm
42	35255	Lateral de gvt maior vecchio	02	365x245x15 mm
43	35252	Traseira de gvt maior vecchio	01	282x145x15 mm

9° Etapa PAINEL E PORTAS

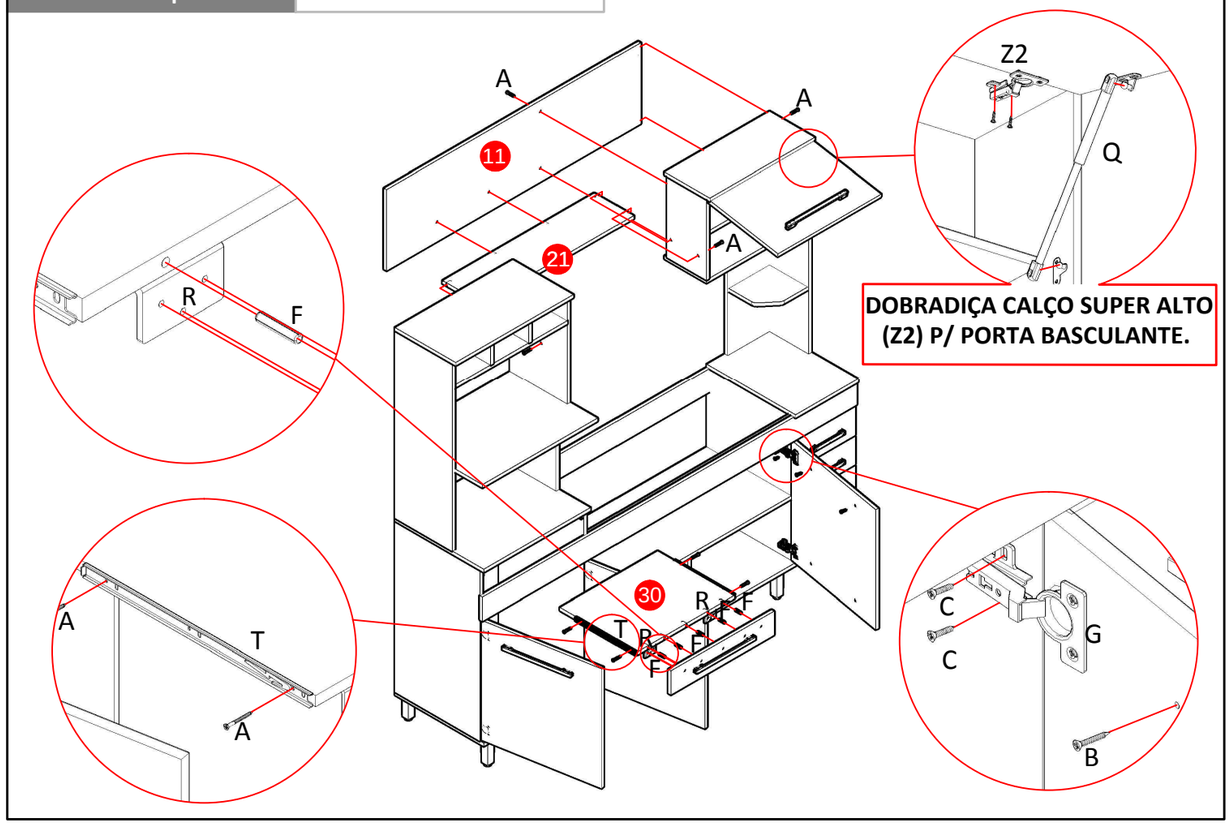

10° Etapa ENCAIXE DE PISTÃO E REGULAGEM DOS PÉS

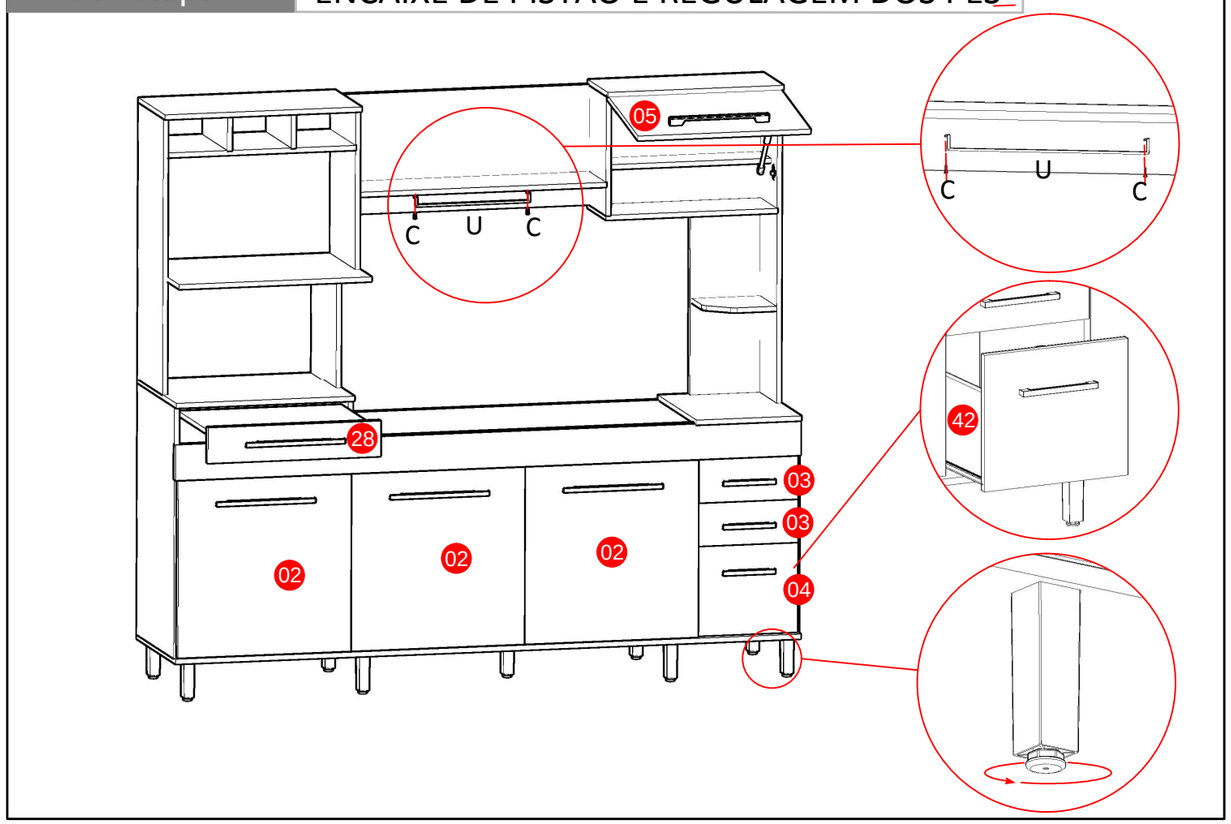

7° Etapa MONTANDO O LADO SUPERIOR ESQUERDO

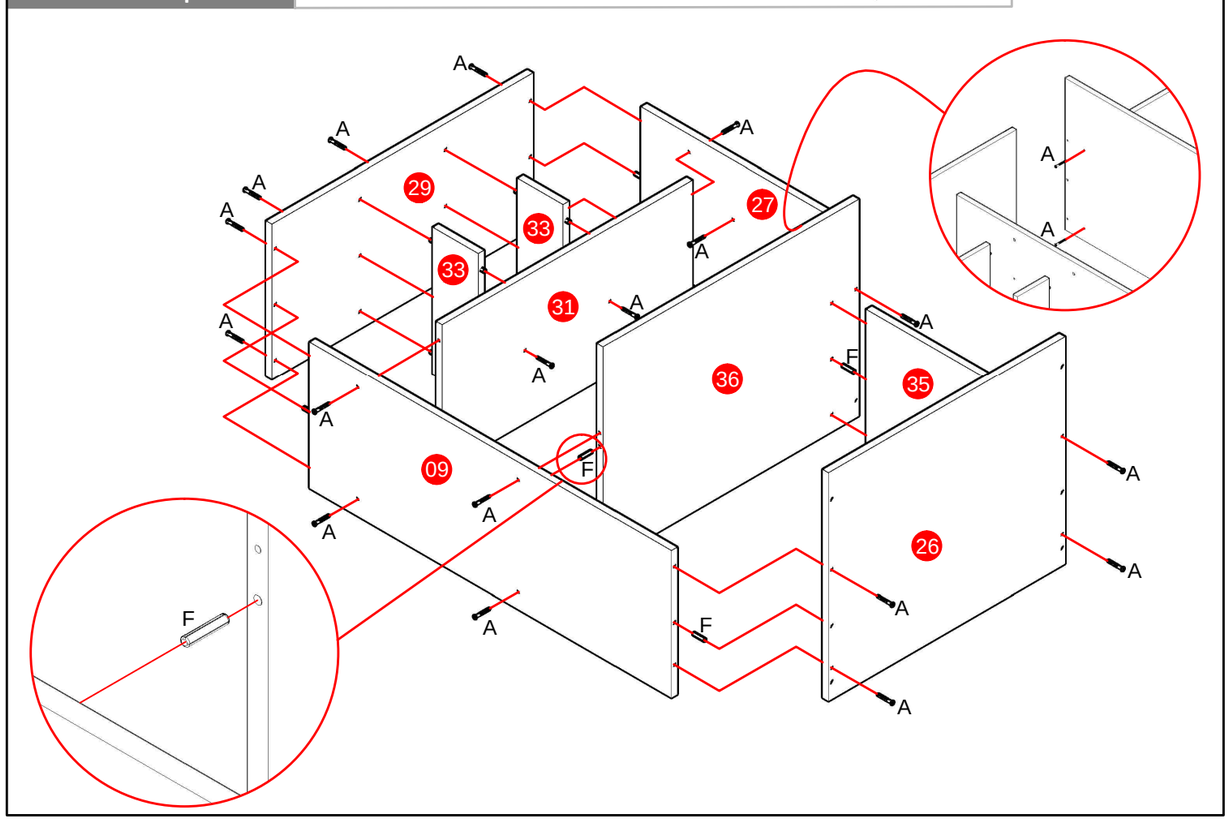

8° Etapa UNINDO AS PARTES SUPERIORES COM A INFERIOR

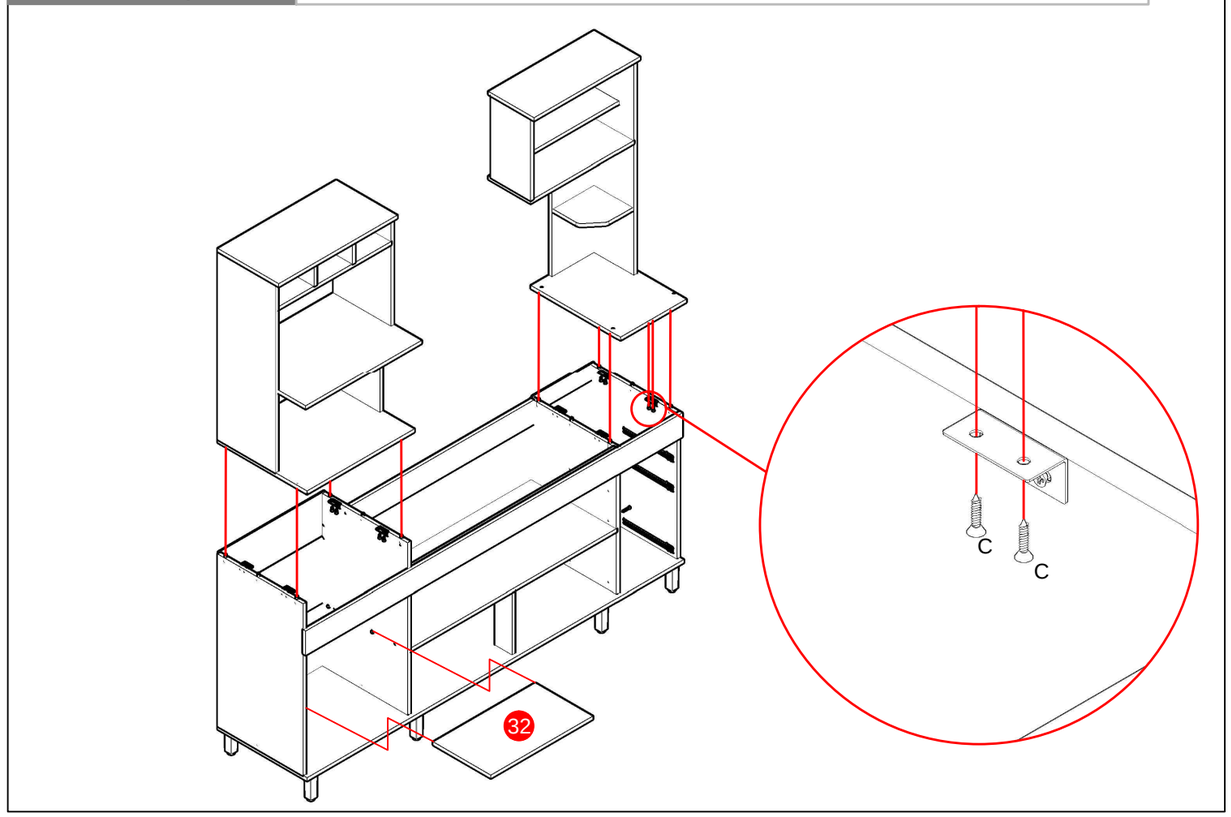

2° Etapa FERRANDO AS PEÇAS

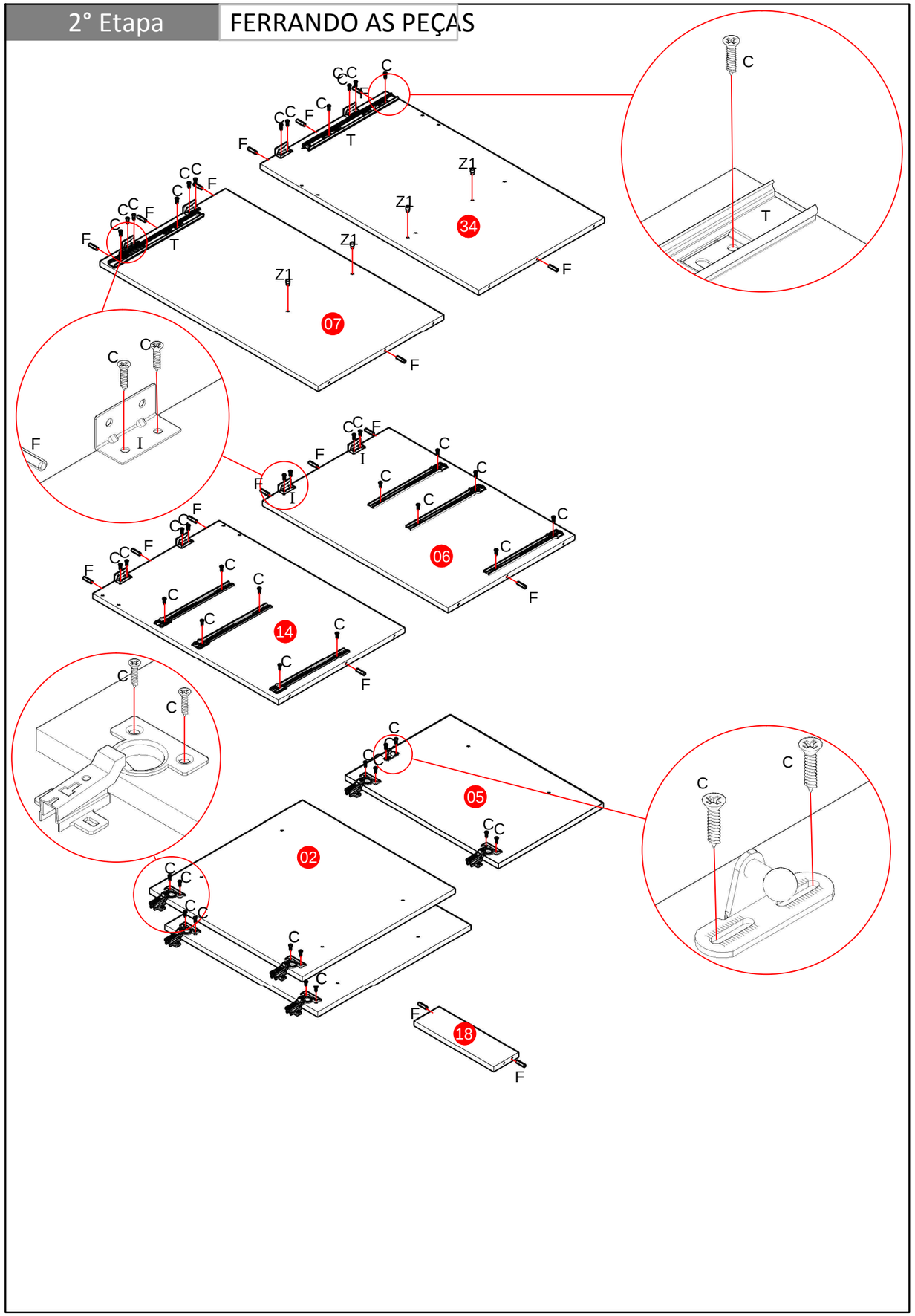

3° Etapa — MONTANDO AS GAVETAS

OBS.:PARA UM BOM FUNCIONAMENTO DAS GAVETAS É EXTREMAMENTE IMPORTANTE USAR O FUNDO PARA FAZER UM BOM ESQUADRO.

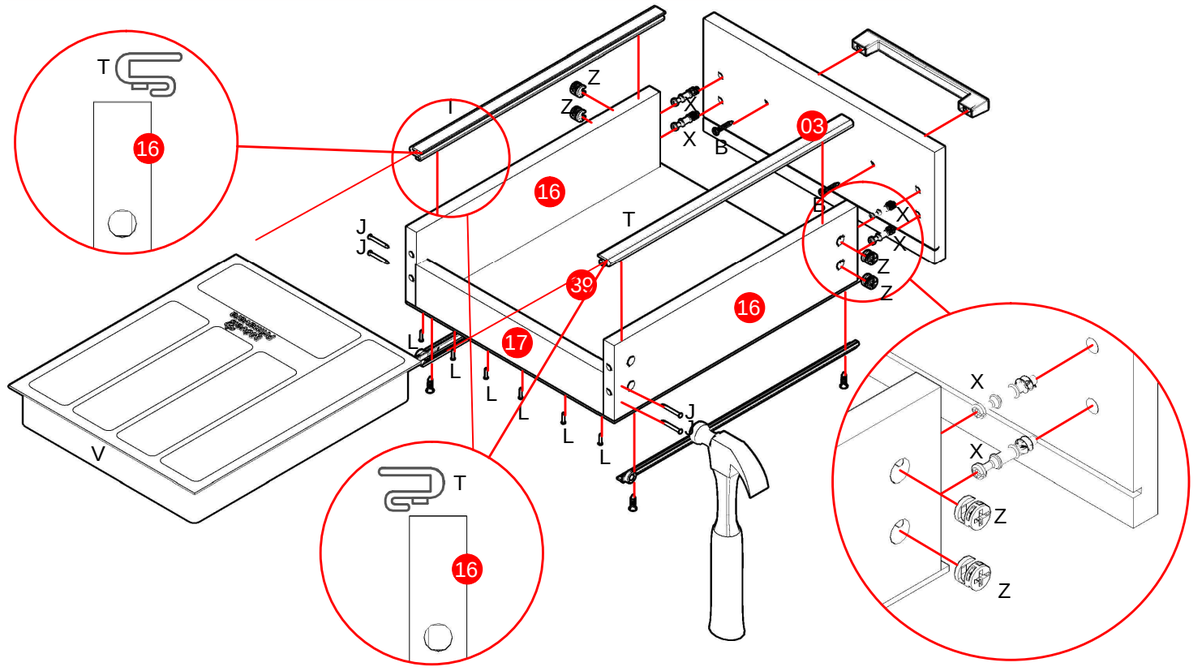

4° Etapa — MONTANDO A PARTE INFERIOR DO MOVEL

ATENÇÃO:
PARA FAZER A FIXAÇÃO DA MOLDURA INSIRA AS CANTONEIRAS (I) NAS LATERAIS (06) E (07). EM SEGUIDA, EMPARELHE FIXE A MOLDURA (12) PRENDENDO-A NO REFORÇO (22) COM PARAFUSOS 4x25 (E) E FIXANDO-A NAS CANTONEIRAS DAS LATERAIS.

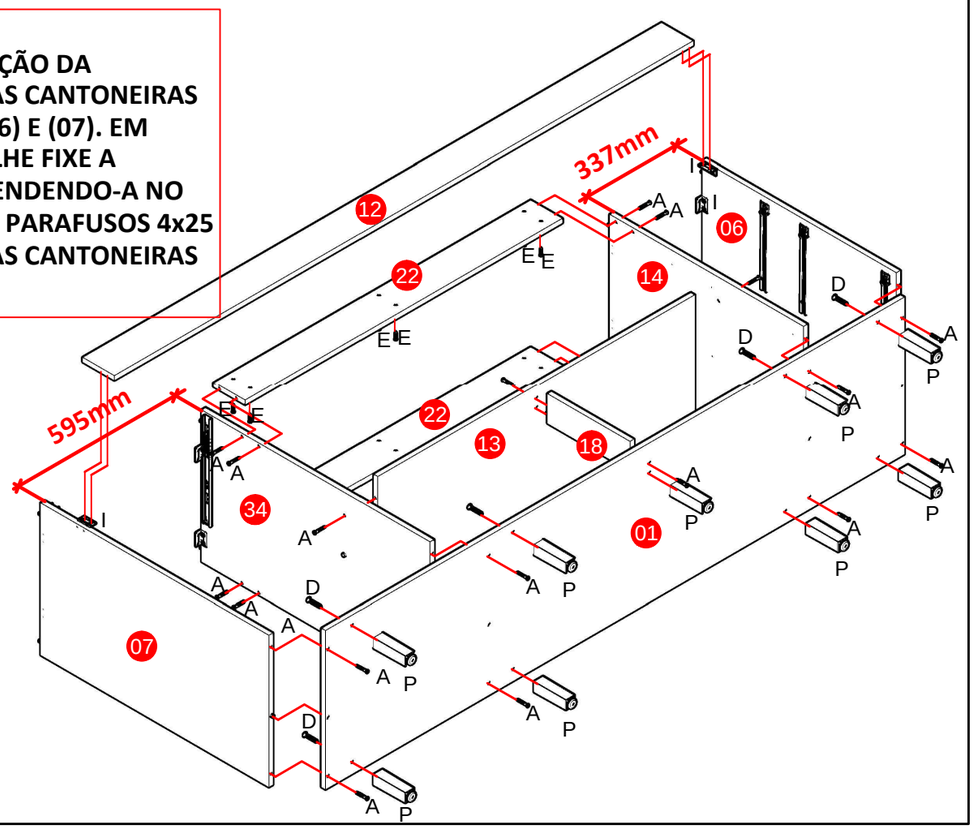

5° Etapa — COLOCANDO O FUNDO

OBS.: COM A FRENTE VIRADA PARA BAIXO, COLOQUE O FUNDO.
LEMBRE-SE, O ESQUADRO DO MÓVEL DEPENDE DA BOA COLOCAÇÃO DO FUNDO

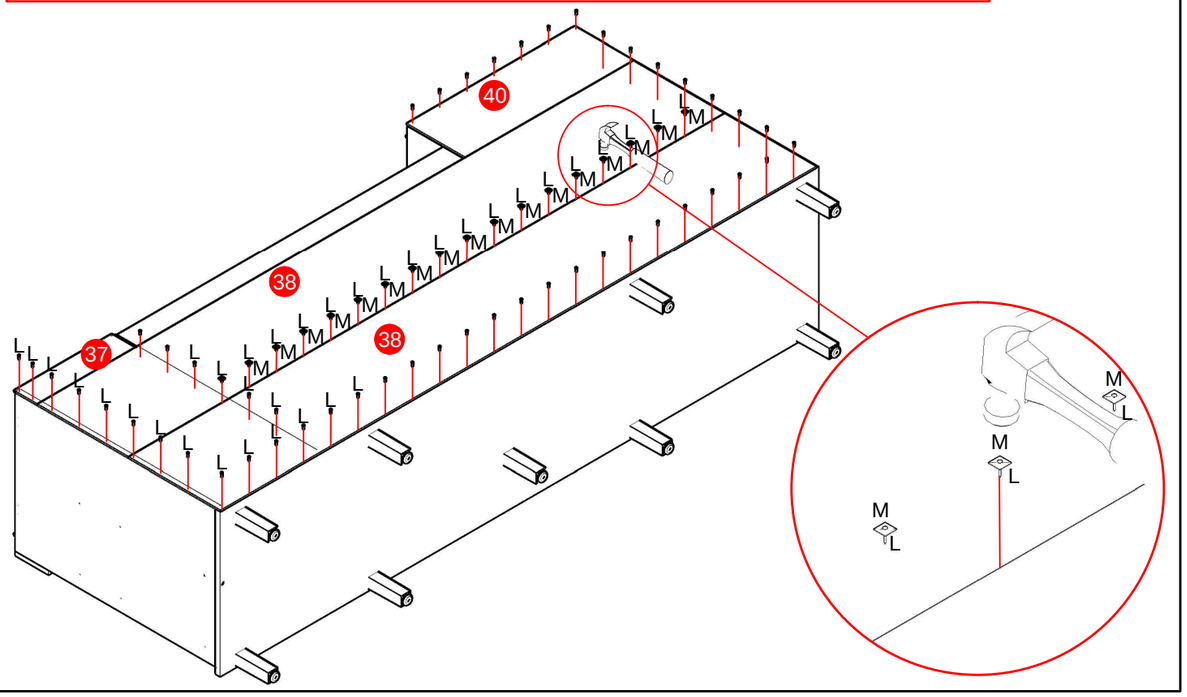
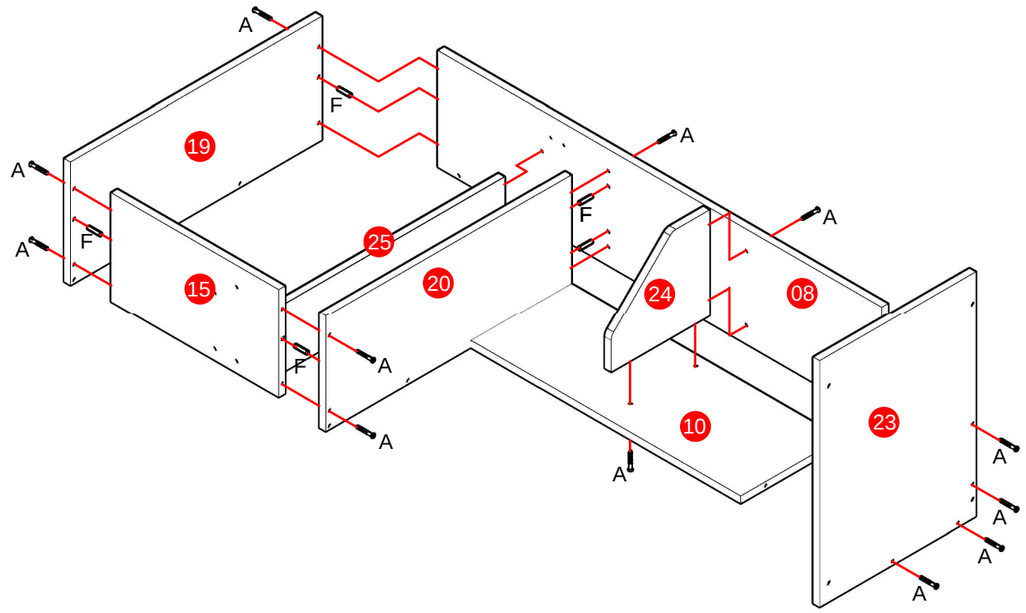
6° Etapa — MONTANDO A PARTE SUPERIOR DIREITA