Certificado de Garantia Móveis Primavera

A Móveis Primavera buscando sempre melhorar o atendimento e compromisso com o cliente descreve abaixo os termos de garantia de produto.

1- Com a finalidade de melhorar e agilizar nosso controle operacional, apenas será válido o pedido de assistência técnica mediante apresentação deste documento preenchido e presente da etiqueta do produto e nota fiscal anexada.

2- Do **cliente** segue os seguintes direitos e deveres para obter do direito de garantia do produto:

2.1- No momento da entrega do produto, as caixas devem ser manipuladas e armazenadas com cuidado pelo profissional do estabelecimento da compra.

2.2- Produtos transportados e avariados em carros de terceiros não terão direito à garantia do produto.

2.3- As caixas deverão ser abertas somente pelo profissional habilitado da loja no momento da montagem.

2.4- A montagem do produto deverá ser feita somente pelo profissional habilidado do estabelecimento da compra do produto, caso contrário lhe implicará na extinção da garantia do produto.

2.5- A limpeza do móvel deverá ser feita somente com flanela lisa levemente umedecida com água.

2.6- Evitar a exposição do produto ao sol e a umidade. A decorrência destes dois fatores levará à aceleração do desgaste da tonalidade e durabilidade, tal como o desgaste de seus acessórios.

2.7- Constatado algum problema no produto que não seja devido ao mal uso do mesmo, será trocada a peça avariada, ficando vedada uma eventual troca se isso não se fizer necessário.

2.8- Para acionar a garantia do produto entre em contato com o estabelecimento da compra do móvel.

2.9- Prazo de garantia: 180 dias contados à partir da emissão da nota fiscal do estabelecimento da compra do produto.

3- Da **empresa** (Móveis Primavera), cabe os seguintes direitos e deveres:

3.1- A empresa tem o direito e dever de atender ao pedido de garantia no prazo máximo de 30 dias úteis, após o contato do estabelecimento da compra do produto, através do envio deste documento preenchido.

3.2- Cabe ao estabelecimento da compra do produto o dever de enviar as peças danificadas para empresa (Móveis Primavera) para análise do defeito, após ser feita a assistência.

3.3- A empresa não se responsabiliza por montagens efetuadas por terceiros.

3.5- Danos decorrentes de desmontagem do produto por qualquer eventual motivo, implicará ao cliente a perda do direito de garantia do produto.

4.0- Dados de preenchimento do **cliente**, o obrigatório o preenchimento de todos os campos.

4.1- Nome do Cliente: _____

4.2- N° nota fiscal: _____

4.3- Estabelecimento de compra: _____

4.4- Cidade: _____

4.5- Você adquiriu garantia extendida da loja: _____

4.5- Telefone p/ contato: _____ **email:**_____

5.0- Dados de preenchimento do **montador** (profissional habilitado da loja), o obrigatório o preenchimento de todos os campos.

5.1- Nome do montador: _____

5.2- N° peça solicitada: _____ **Código:**_____ **Qtd:**_____

5.3- Descrição da peça solicitada: _____

5.4- Motivo do pedido: _____

5.5- Observação do montador: _____

Etiqueta do produto

Cole aqui sua nota fiscal

Manual de montagem

CAMA SOLTEIRO DUO - DS910 - VINTAGE/VIOLETA/PINK

Dimensões: Alt.: 1,03 - Larg.: 94,2 - Prof.: 1,96

	Ferragem	Qtd.	Código
A	PARAFUSO 70x60	16	637
B	PARAFUSO 5.5x50 CHATA	04	471
C	PARAFUSO 1/4x70 CHATA	08	4993
D	PARAFUSO 4.5x50 PAN	04	2677
E	PARAFUSO 4x40 PAN	02	1387
F	PARAFUSO 4x25 CHATA	19	254
G	PARAFUSO 3.5x14 CHATA	40	252
H	SUPORTE TRAVESSA	10	2969
I	CANTONEIRA 4 FUROS	08	260
J	PREGO 13x15	35	264
K	SAPATA CAPRI VIOLETA	04	11398
L	CORPO SAPATA CAPRI PINK	04	11399
M	TAPA FURO 8mm LINHO	04	10730
N	TAMPA CPL 13mm LINHO	24	11386
O	POLCA MEIA LUA	08	1689
P	DISTANCIADOR 30mm	04	459

Peça	Código	Descrição	Qtd.	Dimensões peça :
01	11306	Barra de cama vintage	02	1890X220X15 mm
02	11302	Peseira frontal vintage	01	942X220X15 mm
03	11303	Peseira traseira vintage	01	942X220X15 mm
04	11301	Cabeceira vintage	01	942X672X15 mm
05	11309	Moldura vertical dir. violeta / pink	01	783X97X15 mm
06	11312	Moldura vertical esq. violeta / pink	01	783X97X15 mm
07	11307	Moldura horizontal violeta	01	942X97X15 mm
08	11308	Moldura horizontal pink	01	942X97X15 mm
09	5040	Base triangular	04	250X125X15 mm
10	11304	Reforço cabeceira	01	748X145X15 mm
11	659	Lastro	07	1850X60X15 mm
12	7166	Quinto pé	01	300X65X15 mm
13	1972	Travessa	05	887X70X15 mm
14	11310	Conjunto de ferragens		

ATENÇÃO SR. MONTADOR:

ESTE PRODUTO POSSUI DUAS OPÇÕES DE CORES.
CERTIFIQUE-SE COM SEU CLIENTE A OPÇÃO DE COR DESEJADA ANTES DO INÍCIO DA MONTAGEM DESTE PRODUTO.
LEIA ATENTAMENTE AS INSTRUÇÕES DO MANUAL.
CORES DISPONÍVEIS PARA TROCA: VIOLETA E PINK.

1° ETAPA MONTAGEM

BASES: FIXE OS SUPORTES DE LASTRO (H) NAS BARRAS DE CAMA (01). EM SEGUIDA FAÇA A UNIÃO DAS PESEIRAS (02) E (03) NAS BARRAS E MONTE AS BASES TRIANGULARES (09) CONFORME O DESENHO ABAIXO. **OBS:** FIXE OS DISTANCIADORES (P) NA BASE PARA ARMAZENAR AS SAPATAS EXTRAS.

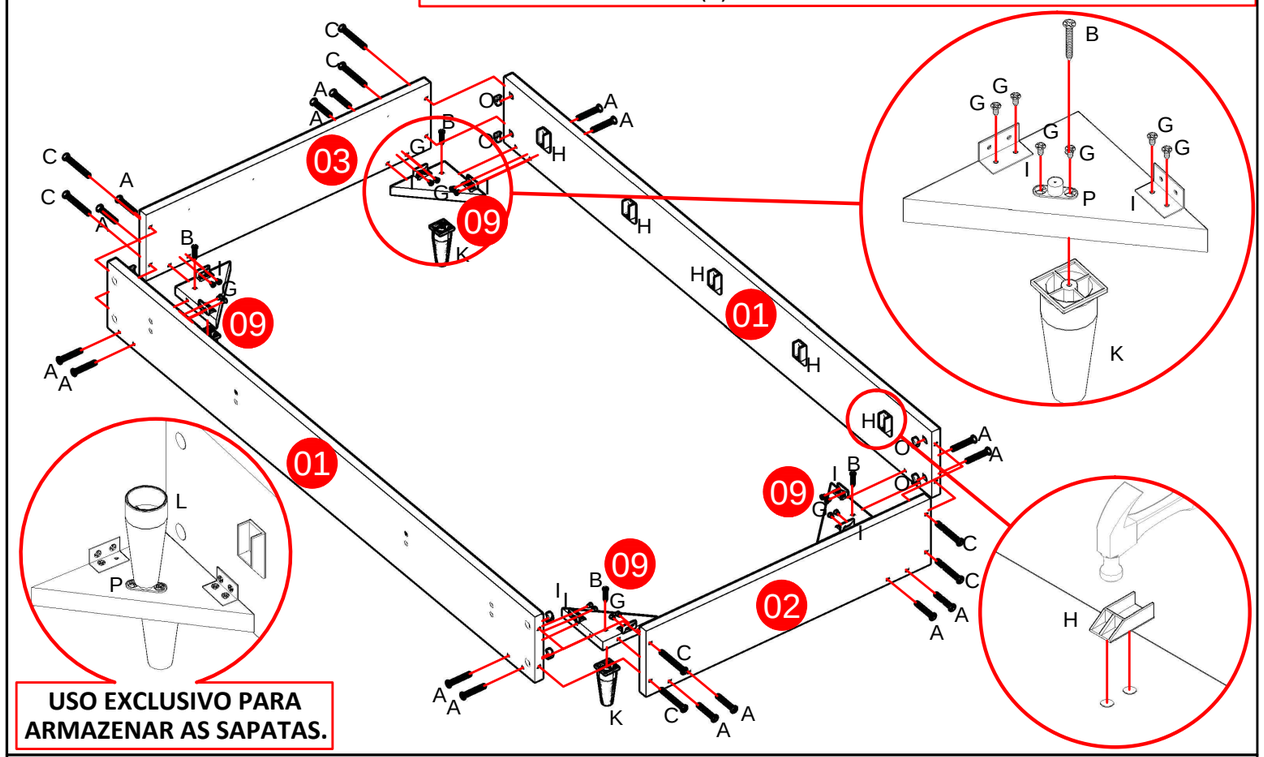

2° ETAPA LASTROS E TRAVESSAS

PREGANDO OS LASTROS: COLOQUE AS TRAVESSAS (13) NA CAMA E EM SEGUIDA FIXE-AS COM PARAFUSOS 4.5x50 (D). FIXE O 5º PÉ (12) NA TRAVESSA DO MEIO COM PARAFUSOS 4x40 (E). APÓS FINALIZADO, PREGUE OS LASTROS (11) NAS TRAVESSAS COM PREGOS 13x15 (J).

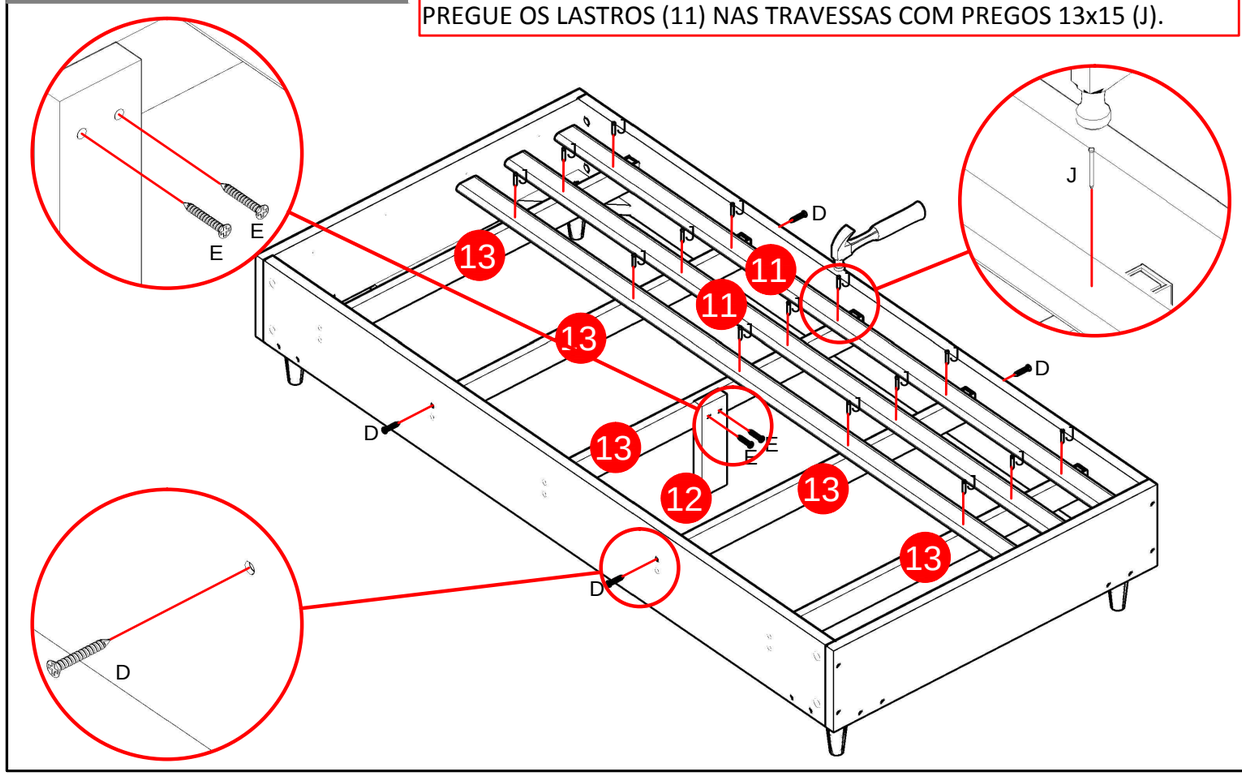

3° ETAPA CABECEIRA

MOLDURAS: FIXE AS MOLDURAS VERTICAIS (05),(06) E A MOLDURA HORIZONTAL (07) USANDO AS MARCAÇÕES DA CABECEIRA (04) COMO REFERÊNCIA E PARAFUSE-AS UTILIZANDO PARAFUSOS 4x25 (F).

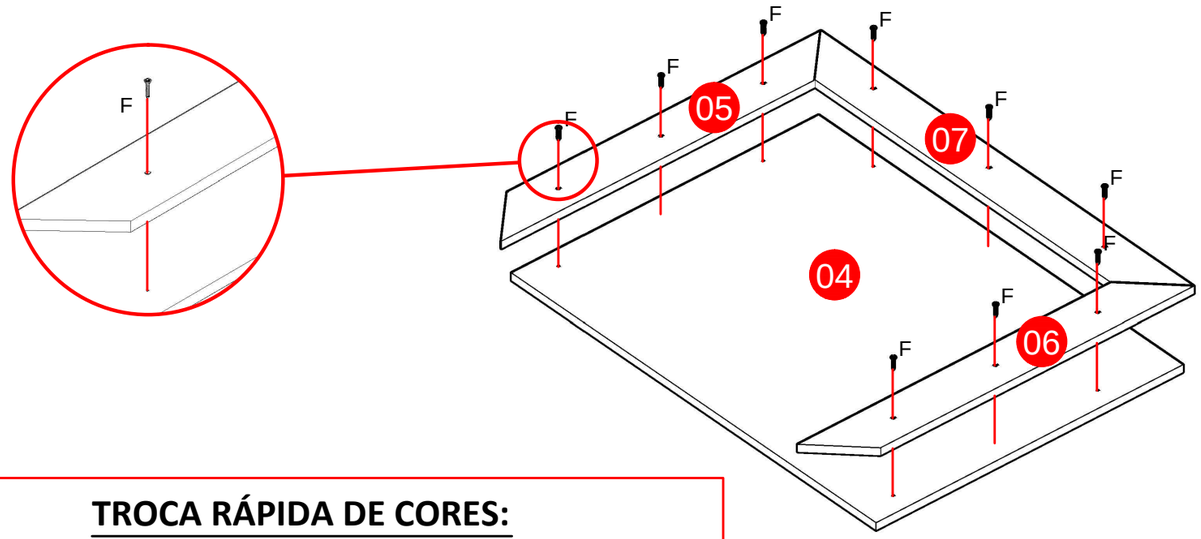

TROCA RÁPIDA DE CORES:

MOLDURAS:
- DESPARAFUSE AS MOLDURAS INVERTENDO O LADO DA BORDA E PARAFUSE NOVAMENTE.

SAPATAS:
- DESROSQUEIE O CORPO DA BASE NO SENTIDO ANTI-HORÁRIO E INSIRA A SAPATA DE OUTRA COR.

4° ETAPA REFORÇO
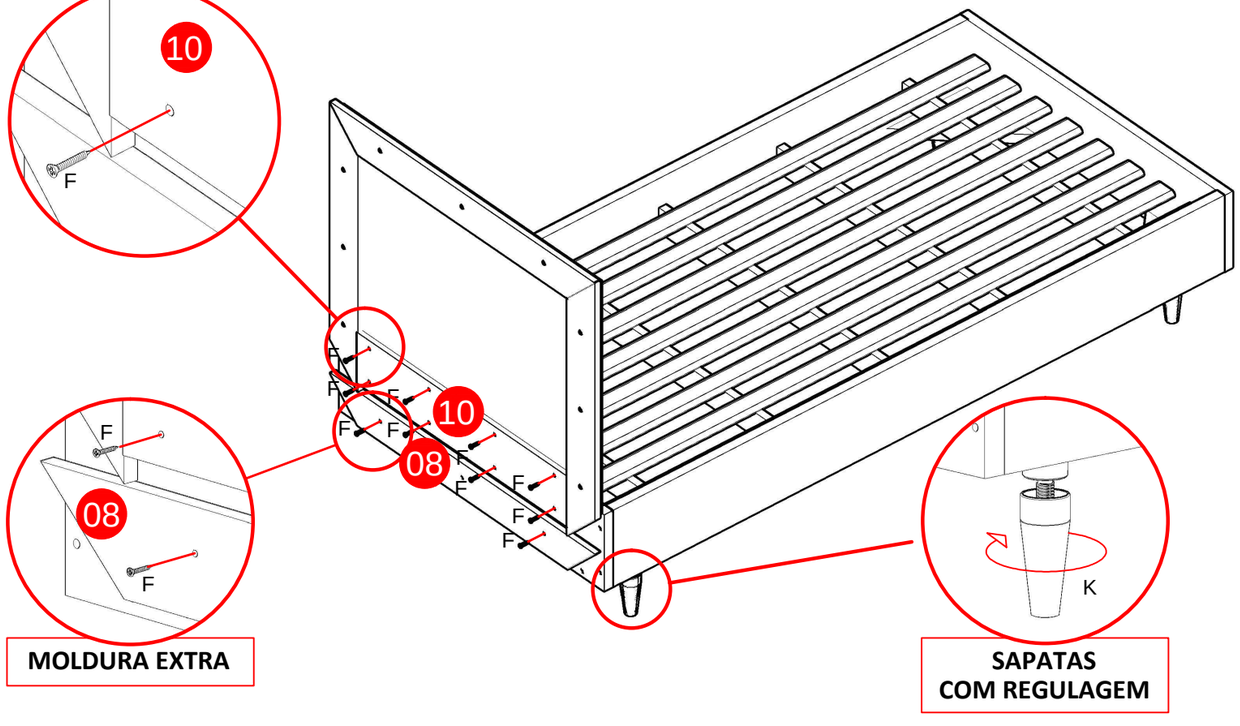
REFORÇO: FINALIZE A MONTAGEM DA CAMA FIXANDO O REFORÇO (10) A PESEIRA TRASEIRA (03) COM PARAFUSOS 4x25 (F). FEITO ISSO, PRENDA A CABECEIRA MONTADA USANDO OS MESMOS PARAFUSOS.
ATENÇÃO: PARA MELHOR FIXAÇÃO, UTILIZE TODOS OS PARAFUSOS.